Струбцина профессиональная

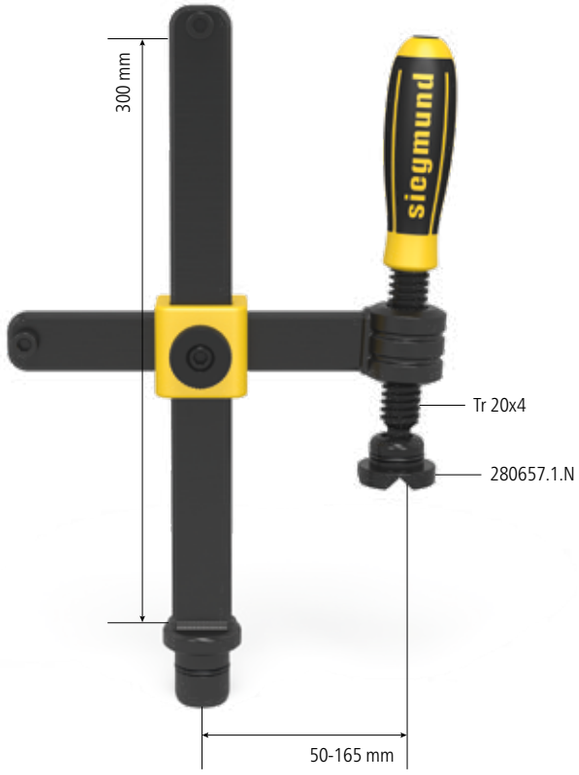

Описание:

Профессиональная струбцина обеспечивает быстрый, сильный и точный зажим различных сварочных элементов. Эффективность данной детали достигается за счет экономии времени, легкости регулировки и простоте перемещения. Для индивидуальных модификаций мы предлагаем разные длины горизонтальных и вертикальных стержней. Размеры горизонтального стержня 30x10 мм. Размеры вертикального - 30x14 мм. Кроме того, вертикальный стержень усилен.

Для безопасного крепления любых сварочных элементов, призмы взаимозаменяемы. Варианты подходящих призм смотрите на стр. 284.

Азотированный материал гарантирует длительный срок службы и эффективность, а также возможность заказа запасных частей по отдельности.

С новым чугунным маховиком на крестовине, можно отрегулировать высоту за несколько секунд. Благодаря шестигранной вставке, расположенной в верхней части рукоятки, силу зажима можно точно регулировать с помощью ограничителя крутящего момента.

280610.N

280610.S

Стандартное исполнение		максимальная нагрузка:	вес:	Артикул
Струбцина профессиональная	N BAR	5 kN	2,70 кг	2-280610.N ●
Струбцина профессиональная индивидуальный размер				2-280610.S ○

● = В наличии на складе ; ○ = Под заказ; Подробнее см. стр. 84

Стандартное исполнение 280610:
состоит из 1x 280634.N, 1x 280631.N, 1x 280632.N, 1x 280618.N, 1x 280617, 1x 280662.N, 1x 280657.1.N

= Устойчивость к возникновению царапин

N = Защита от сварочных брызг

BAR = Защита от ржавчины

280634.N

280635.N

280636.N

280631.N

280632.N

280618.N

280617

280662.N

Запчасти, нестандартные размеры и детали для индивидуальной конфигурации								
Вал с резьбой и с рукояткой - для 280610, 280612, 280630, 280604, 280625, 280608 - трапецевидная резьба 20 x 4 мм	100 мм 2-280634.N	●	135 мм 2-280634.1.N	●	170 мм 2-280634.2.N	●	индивидуальный размер 2-280634.S	○
Вал с резьбой с шестиугольником - для 280610, 280612, 280630, 280604, 280625, 280608 - трапецевидная резьба 20 x 4 мм	83 мм 2-280635.N	●	135 мм 2-280635.1.N	●	170 мм 2-280635.2.N	●	индивидуальный размер 2-280635.S	○
Вал с резьбой с Т-образной рукояткой - для 280610, 280612, 280630, 280604, 280625, 280608 - трапецевидная резьба 20 x 4 мм	100 мм 2-280636.N	●	135 мм 2-280636.1.N	●	170 мм 2-280636.2.N	●	индивидуальный размер 2-280636.S	○
Горизонтальная планка - для 280610, 280611 - без втулки 280618, заказывается отдельно	200 мм 2-280631.N	●	350 мм 2-280631.1.N	●	500 мм 2-280631.2.N	●	индивидуальный размер 2-280631.S	○
Вертикальная планка - для 280610, 280612, 280611 - вертикальная планка подвергается закалке	310 мм 2-280632.N	●	500 мм 2-280632.1.N	●	800 мм 2-280632.2.N	●	индивидуальный размер 2-280632.S	○
Втулка с трапецевидной резьбой - трапецевидная резьба 20 x 4 мм для резьбового вала 28-ой системы - для 280610, 280612, 280625 - азотированный материал							2-280618.N	●
Чугунный крестовик - для 280610, 280611, 280615, 220610.1, 220615.1 - без барашка							45 мм 2-280617	●
Фиксатор для Чугунный крестовик - для 280610, 280612, 280630, 280615, 280611, 220610.1, 220630.1, 220615.1							25 мм 2-280662.N	●
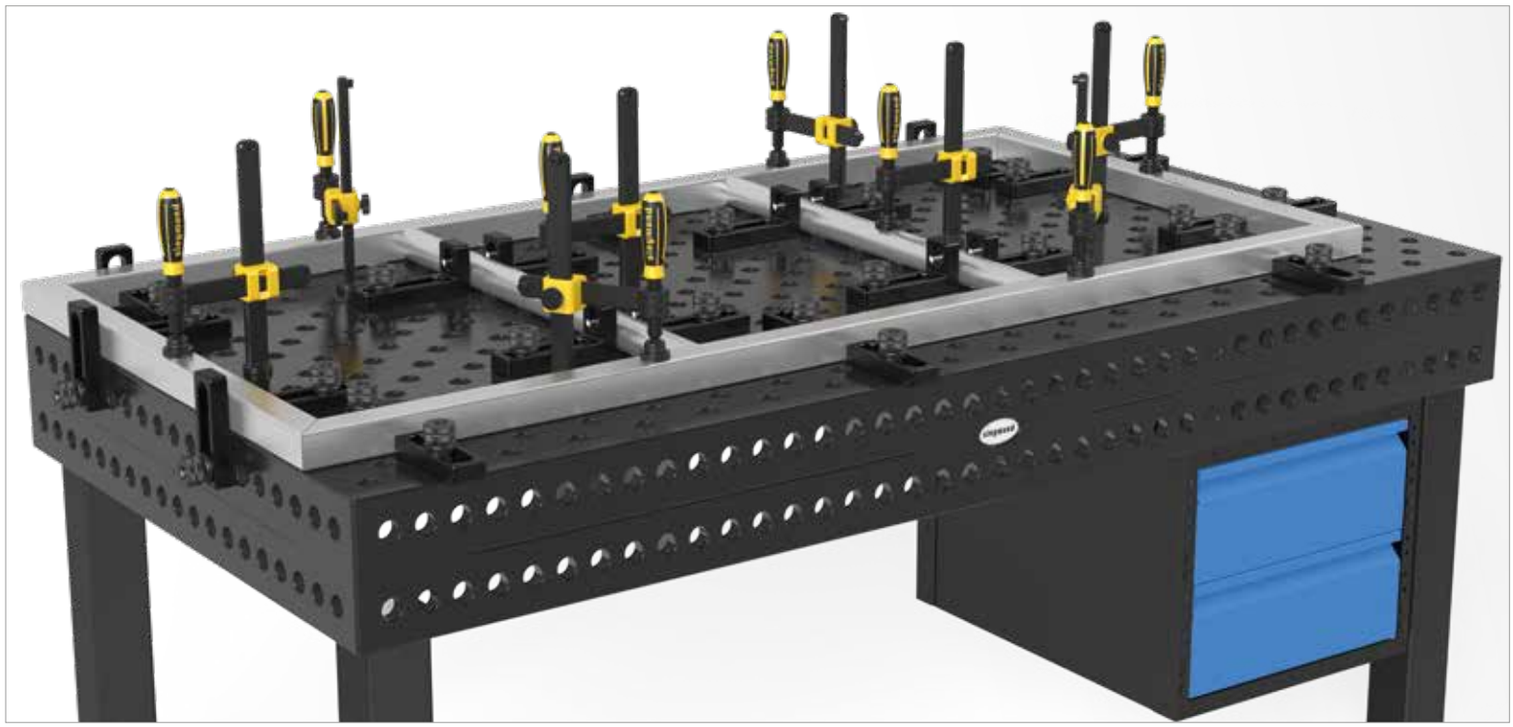
● = В наличии на складе ; ○ = Под заказ; Подробнее см. стр. 84